Machine Translated by Google

Použitelnémodely: XN12-8

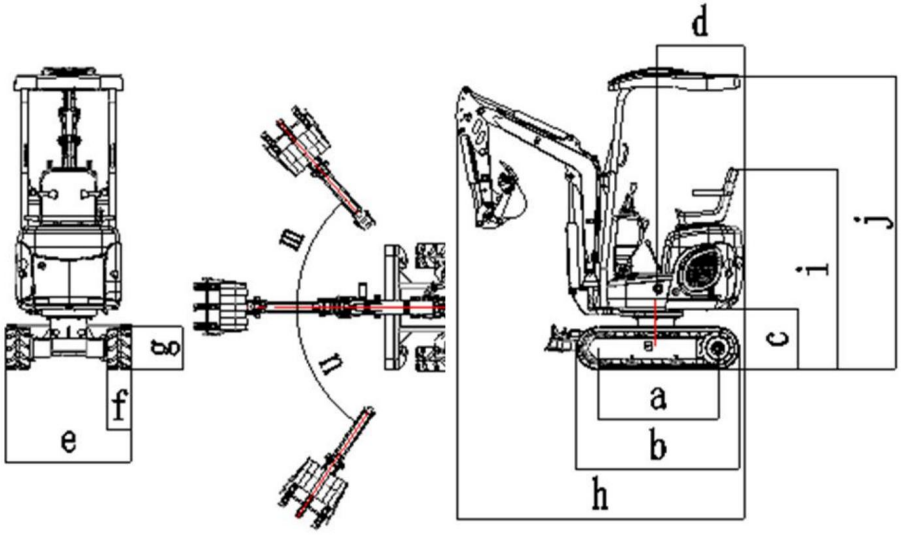

	Celkovérozmě ry	Jednotka: mm
d	ráha kola	910
b	Celková dé ka pásového podvozku c	1235
	Své tlá výška plošiny d Polomě r otáčení	460
	zadní části plošiny e Ší řka podvozku	660
		800-950
f	Ší řka stopy	180
g	Výška kolejnice h	320
P	řepravní dé ka i Své tlá	2170/2850
	výška sedadla	1520
j	Celková výška m	2270
O	točení výložní ku - vpravo n	50°
O	točení výložní ku - vlevo	55°

Machine Translated by Google

Použitelnémodely: XN12-8

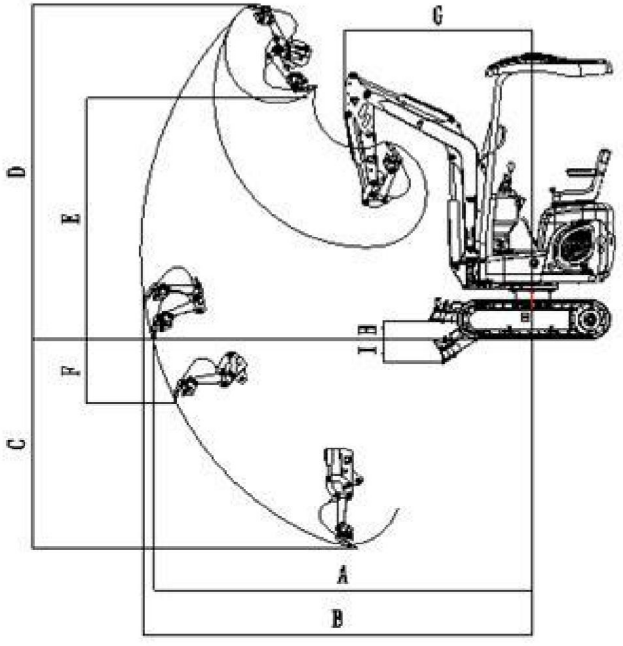

	Pracovní rozsah	Jednotka: mm
A	Maximální polomě r kopání země	3040
B	Maximální rádius kopání	3135
C	Maximální hloubka kopání	1580
D	Maximální výška kopání	2620
E	Maximální výška výsypu	2000
F	Maximální vertikální hloubka kopání	1580
G	Minimální polomě r otáčení	1510
H	Maximální výška zdvihu buldozačních radlice	140
I	Maximální hloubka kopání buldozačních radlice	200